平成２０年度　愛知県高等学校新人体育大会ハンドボール大会　名南支部予選

期日　平成２０年１１月８･９･１５日　　会場:桜台･松蔭･富田･名市工各高校体育館･名古屋市体育館

＜男　子＞

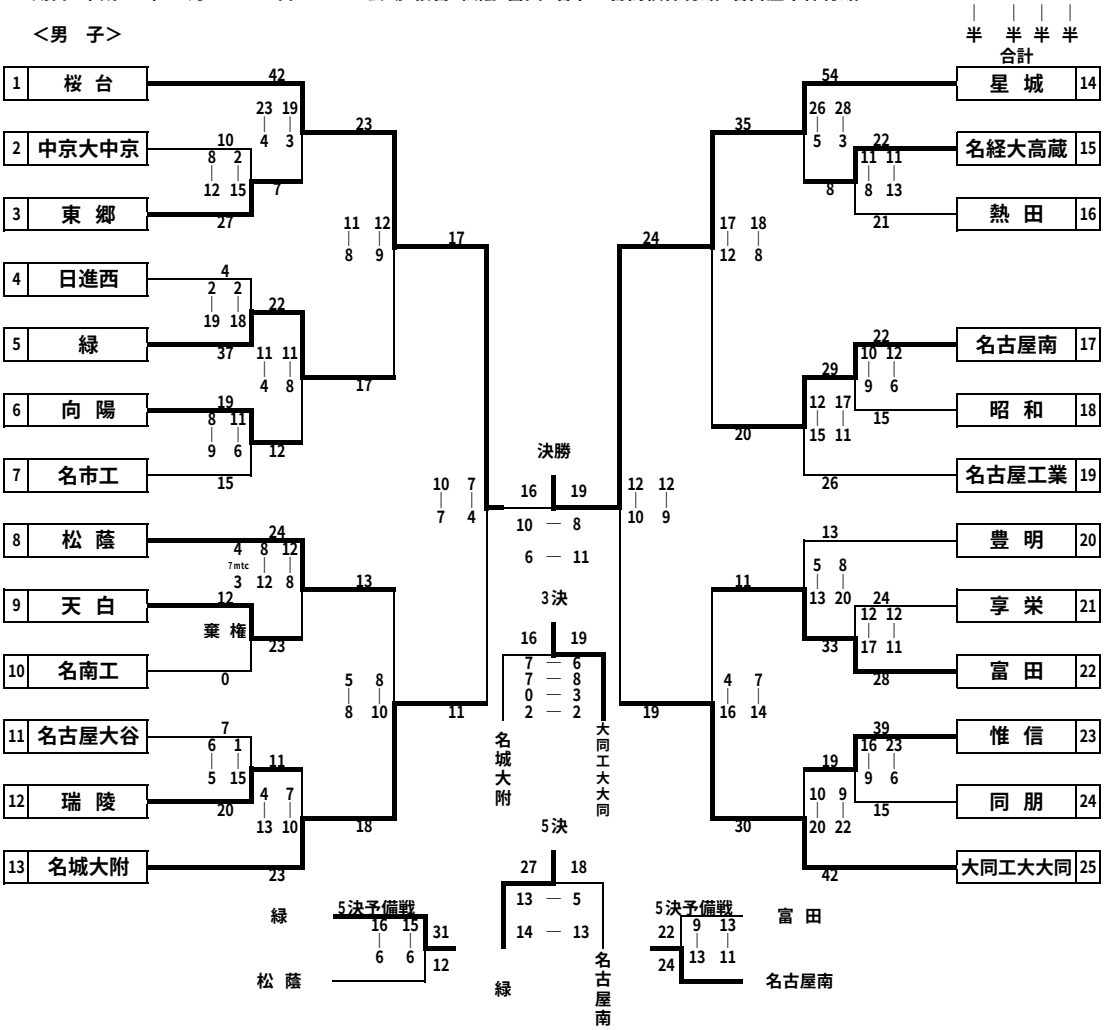
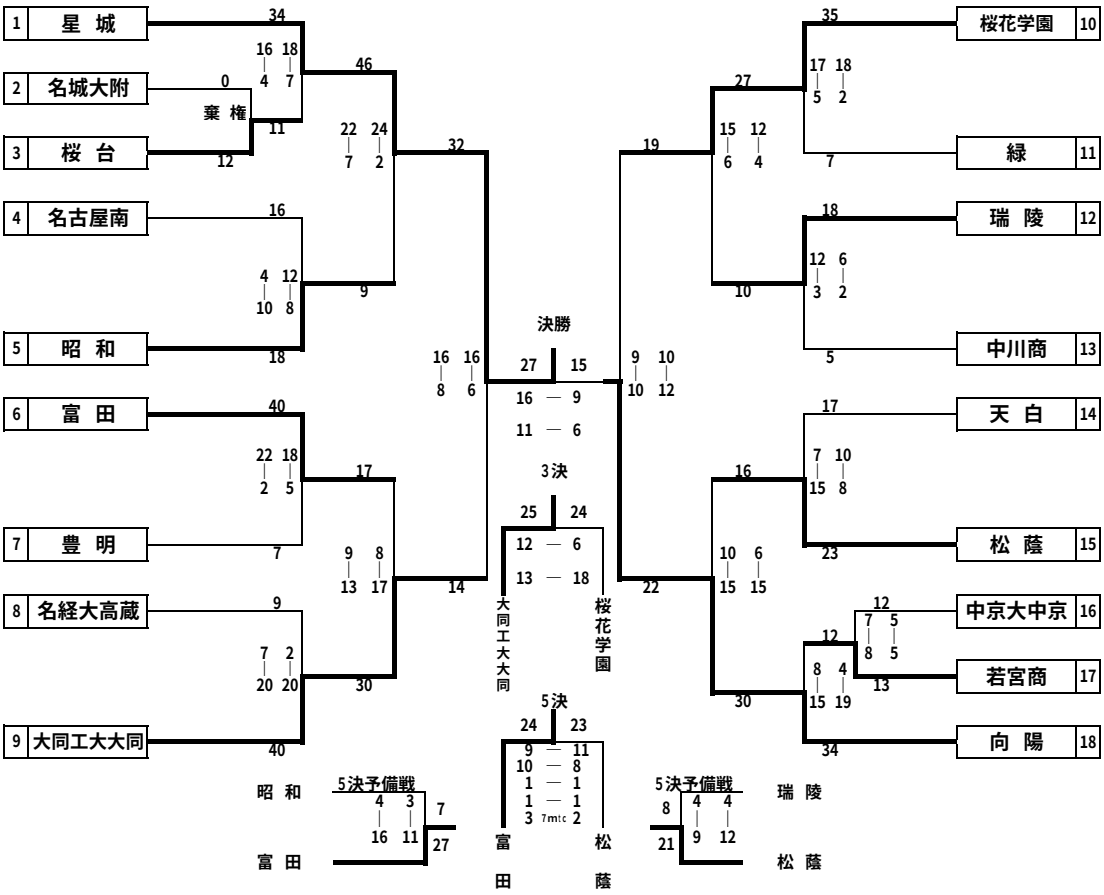
＜女　子＞