平成１９年度尾張地区高等学校ハンドボール選手権大会

期　　日　　平成１９年８月２５日（土）・８月２６日（日）・８月２７日（月）　予備日８月２８日(火)以降順延
会　　場　　古知野高等学校グランド

【男子の部】

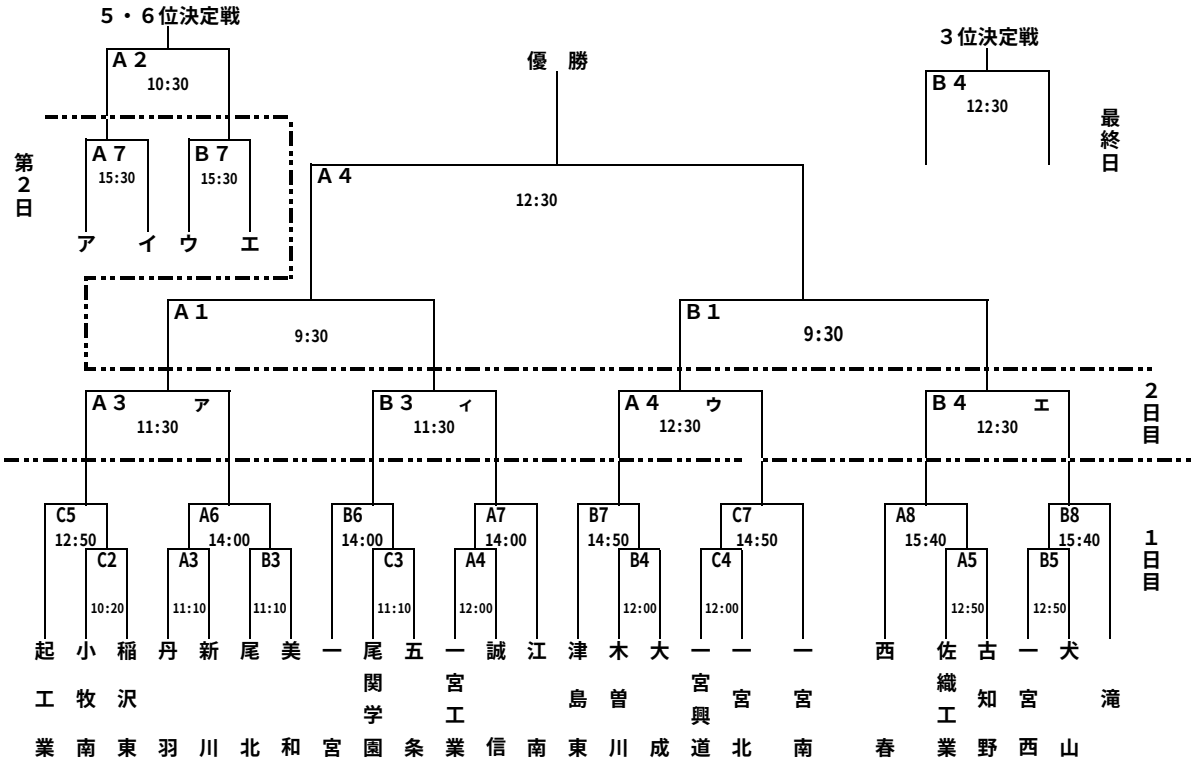
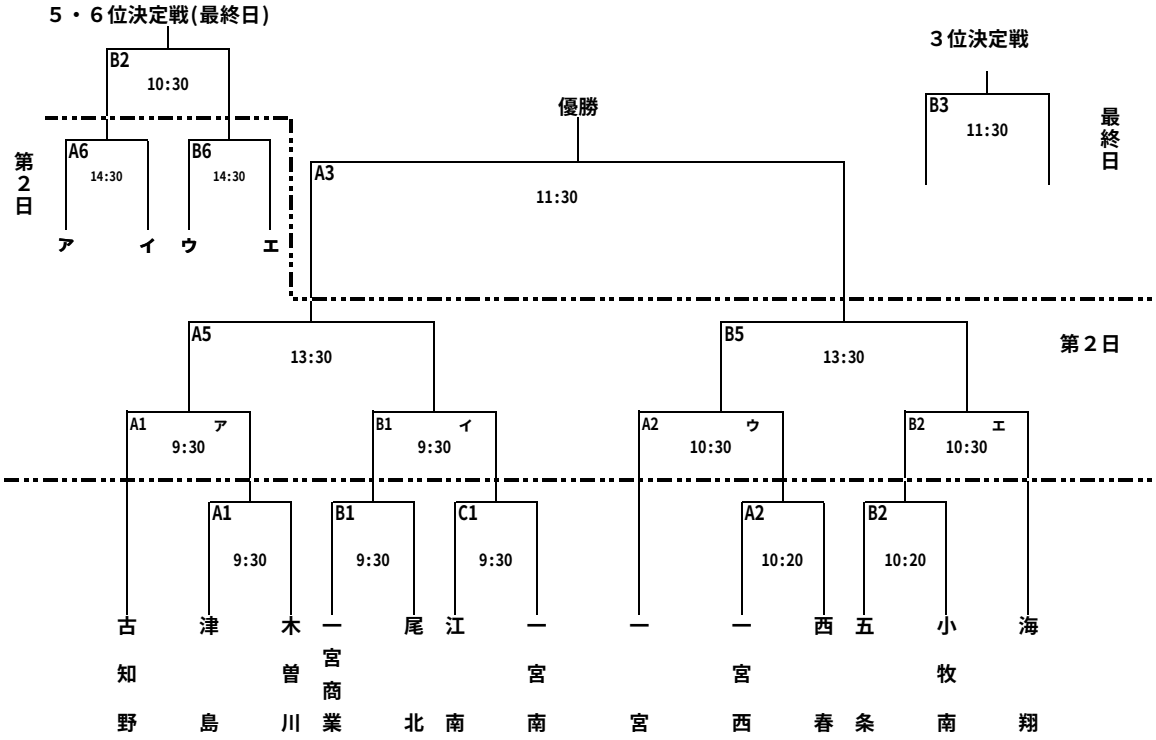
【女子の部】